平成21年度　近畿高等学校テニス大会奈良県予選

女子ｼﾝｸﾞﾙｽ（Ⅰ）

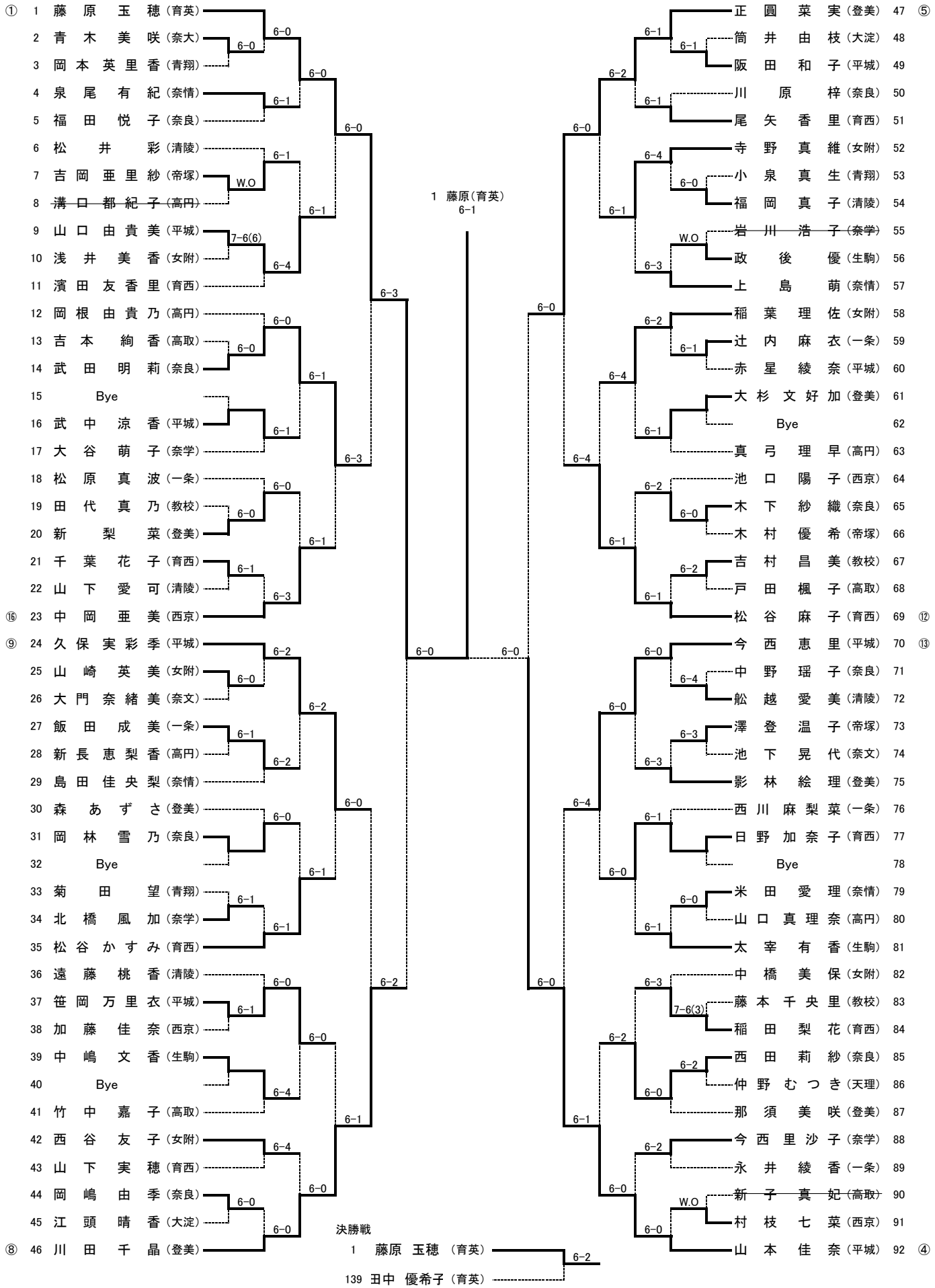

平成21年度　近畿高等学校テニス大会奈良県予選

女子ｼﾝｸﾞﾙｽ（Ⅱ）

③ 93 神元美紗妃（登美）
94 西本ゆきこ（一条）
95 中西舞（育西）
96 ~~竹谷美希（女附）~~
97 森下美穂（清陵）
98 西口明穂（教校）
99 竹之内彩歌（平城）
100 米田志織（高取）
101 喜多ひかり（奈良）
102 文元智映（帝塚）
103 武田果奈実（奈文）
104 木村久美子（登美）
105 増田満季（育西）
106 小島まどか（青翔）
107 Bye
108 東條李砂（大淀）
109 榊山可奈子（高円）
110 南葉月（磯城）
111 大谷彩子（奈学）
112 松場真奈美（奈情）
113 森祐実（奈良）
114 青木奈津美（生駒）
⑭ 115 加藤美佳子（平城）
⑪ 116 山口ゆい（登美）
117 山本紗希（平城）
118 山田美紗（青翔）
119 ~~竹内智子（高円）~~
120 林文葉（一条）
121 上埜彩佳（生駒）
122 ~~井上紗季（奈学）~~
123 中西徳子（女附）
124 Bye
125 瀬戸嶋唯（清陵）
126 佃井藍子（奈良）
127 山田理紗子（育西）
128 西口真子（高円）
129 植田有里恵（帝塚）
130 林令伊華（西京）
131 森岡明莉（奈情）
132 澤田光理（奈良）
133 藤本歩玖（育西）
134 牧智子（清陵）
135 梅木紫苑（高取）
136 酒井雅代（御実）
137 豊田桃子（女附）
⑥ 138 松本菜々子（平城）

田中（育英）
7-5

田中優希子（育英） 139 ⑦
芝あゆみ（女附） 140
馬場井愛美（奈良） 141
大里小夏（登美） 142
車谷のぞみ（高取） 143
堀江亜湖（奈文） 144
浅野有紀（西京） 145
津坂茜（一条） 146
藤森久美子（育西） 147
福井奈美（奈学） 148
川村彩夏（平城） 149
塩田千紗（育西） 150
吉井麻由香（生駒） 151
井上瑞稀（平城） 152
Bye 153
小林千紗（帝塚） 154
明山智砂（教校） 155
毛尾仁美（奈良） 156
猪俣莉奈（奈情） 157
中澤春菜（高円） 158
谷愛子（清陵） 159
大林和香那（女附） 160
小宮みこ（登美） 161 ⑪
大川雅代（平城） 162 ⑮
吉田奈津（高取） 163
田中千晶（教校） 164
中井愛実（西京） 165
曽羽美佳（育西） 166
井出涼子（女附） 167
牧野聖（登美） 168
山崎麻優（清陵） 169
Bye 170
北まどか（一条） 171
安井真梨（帝塚） 172
田村侑子（奈良） 173
東瑛里奈（青翔） 174
平沢奈緒（奈良） 175
増田衣咲（生駒） 176
須藤由香里（大淀） 177
巳野晴香（一条） 178
植村柚香（育西） 179
吉村加也子（平城） 180
浅野友希（奈情） 181
大嶋杏奈（奈学） 182
~~新碧海（高円）~~ 183
染川唯（育英） 184 ②